Распределительный коллектор для систем теплого пола
Серия 662

02156/11

Назначение

- применяется для контроля и распределения теплоносителя в системах теплоснабжения на отопительных панелях
- коллектор подачи укомплектован регулирующими микрометрическими клапанами
- коллектор обратки укомплектован клапанами-отсекателями, подготовленными для электротеплового привода
- концевые группы укомплектованы ручными воздухоотводчиками
- в предварительном сборе на специальных кронштейнах из пластмассы
- укомплектован цифровыми термометрами на жидких кристаллах для индикации температуры на подаче и обратке

Ассортимент продукции

Серия **662** Распределительный коллектор для систем на панелях от 2 до 13 отводов.

Размер 1" – отводы ¾’’.

Серия 662

Технические характеристики

Эксплуатационные характеристики

Рабочие текучие среды:	вода, растворы с гликолем
Максимальное процентное содержание гликоля:	30%
Максимальное рабочее давление:	10 бар
Диапазон рабочей температуры:	5-80ºC
Шкала термометров:	24-48
Гидравлические характеристики: - Kv (м³/ч) клапанов-отсекателей:	4, 10
- Kv (м³/ч) микрометрических клапанов:	1, 25
Основные соединения:	1” BP
Отводы:	3/4" HP – Ø 18
Межосевое расстояние:	50 мм

Характерные комплектующие

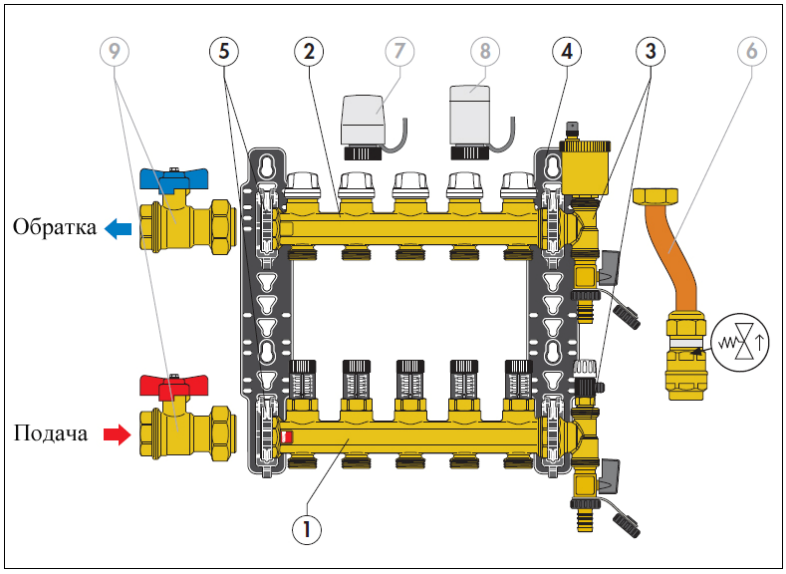

Коллекторная группа, состоит из:

1) Коллектора подачи, укомплектованного микрометрическими клапанами предварительной настройки расхода
2) Коллектора обратки, укомплектованного клапанами-отсекателями, подготовленными для электротеплового привода
3) Концевой группы, укомплектованной ручным воздухоотводчиком, фитингом с двойным радиальным подсоединением и сливным краном с заглушкой
4) Пары крепежных кронштейнов для шкафа или непосредственно для монтажа на стене
5) Верхних и нижних суппортов для коллекторов, для кронштейнов, собираемых по системе быстрого зацепления

Аксессуары

6) Перепускной комплект со смещенными центрами фиксированной настройки
7) Электротепловой привод, серии 6561
8) Электротепловой привод с ручным открыванием и индикатором положения, серии 6563
9) Шаровые клапаны-отсекатели с кольцевым уплотнителем

Гидравлические характеристики

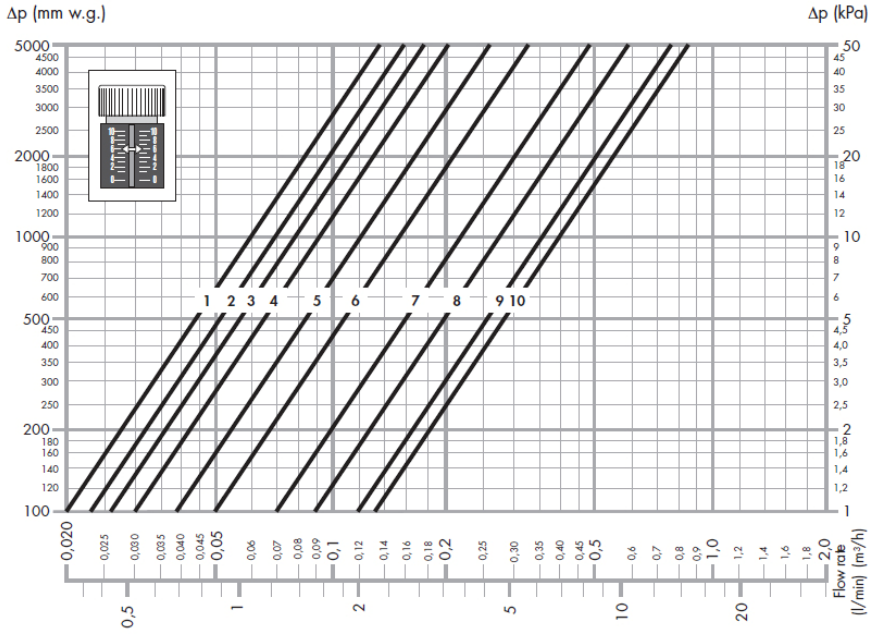

кол. обор.	1	2	3	4	5	6	7	8	9	10
Kv (m³/ч)	0,20	0,22	0,24	0,30	0,38	0,48	0,66	0,84	1,10	1,25
$Kv_{0,01}$ (л/ч)	20	22	24	30	38	48	66	84	110	125

Конструктивные особенности

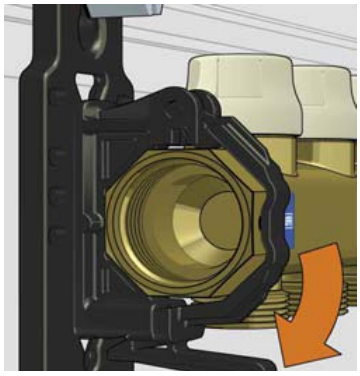

Сборка кронштейнов и коллекторов

Коллекторы легко собираются на кронштейнах (1) с помощью составных суппортов (2), поставляемых в упаковке, не прибегая к помощи монтажных аксессуаров (гаек и гаечных ключей).

Оставляем за собой право вносить усовершенствования и изменения в вышеописанную продукцию и соответствующие технические данные в любой момент и без предварительного уведомления.

www.forcetherm.ru, info@forcetherm.ru **+7 (495) 427-71-83 т/ф.**